Legende

1.1

- pneumatische Arbeitsleitungen
- pneumatische Steuerleitungen
- elektrische Leitungen
- Leitungsverbindungen
- Leitungen gekreuzt
- Leitungsfuehrung durch Rohbausaeule
- Leitungsfuehrung an Rohbausaeule

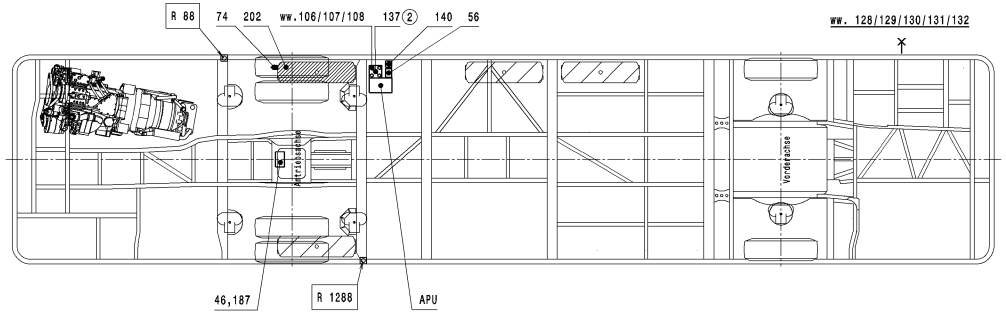

allgemeine Hinweise

2.1

gezeichnet: Fahrzustand, ungebremst
Leitungsangabe: Aussendurchmesser x Wandstaerke

Befestigungselemente (Schrauben, Muttern, Schellen, Scheiben, Kabelbinder) sind nicht bildlich dargestellt.

Angaben fuer Leitungseinbau nach DIN 74324 Teil 2
Ausfuehrung nach MBN 31 010
Druckangaben in [bar] Ueberdruck
Druckschalter senkrecht nach oben einbauen

Kunststoffleitungseinbau

1. Leitungssatz am Fixpunkt befestigen
2. Endpunkte montieren
3. Leitungssatz im Fahrzeug endbefestigen

Druckluftleitungen sind spannungsfrei einzubauen und duerfen nicht scheuern.
Bei Befestigung und Buendelung von Kunststoffleitungen sind Einschnuerungen zu vermeiden!

Im achs- und steinschlaggefaehrdeten Bereich, sowie bei kritischen Stellen, die ein Abknicken der Leitungen ermoeglichen, Wellschlauch A 000 546 15 30 verwenden.

Dichtheit der Bremsanlage

Maximal zulaessiger Druckverlust 0,6 bar pro Stunde am Pufferbehaelter (1,5 bar bei:
a) bis zum Abschaltdruck Druckregler gefuellter Druckluftanlage
b) geloesster Feststellbremse
c) betaetigter Betriebsbremse mit ca. 3±0,5 bar ausgesteuertem Druck
d) stehendem Motor und keine externen Befuellung
Messung je nach Fahrzeug direkt am Druckluftbehaelter oder an der zentralen Pruefanschlussplatte.

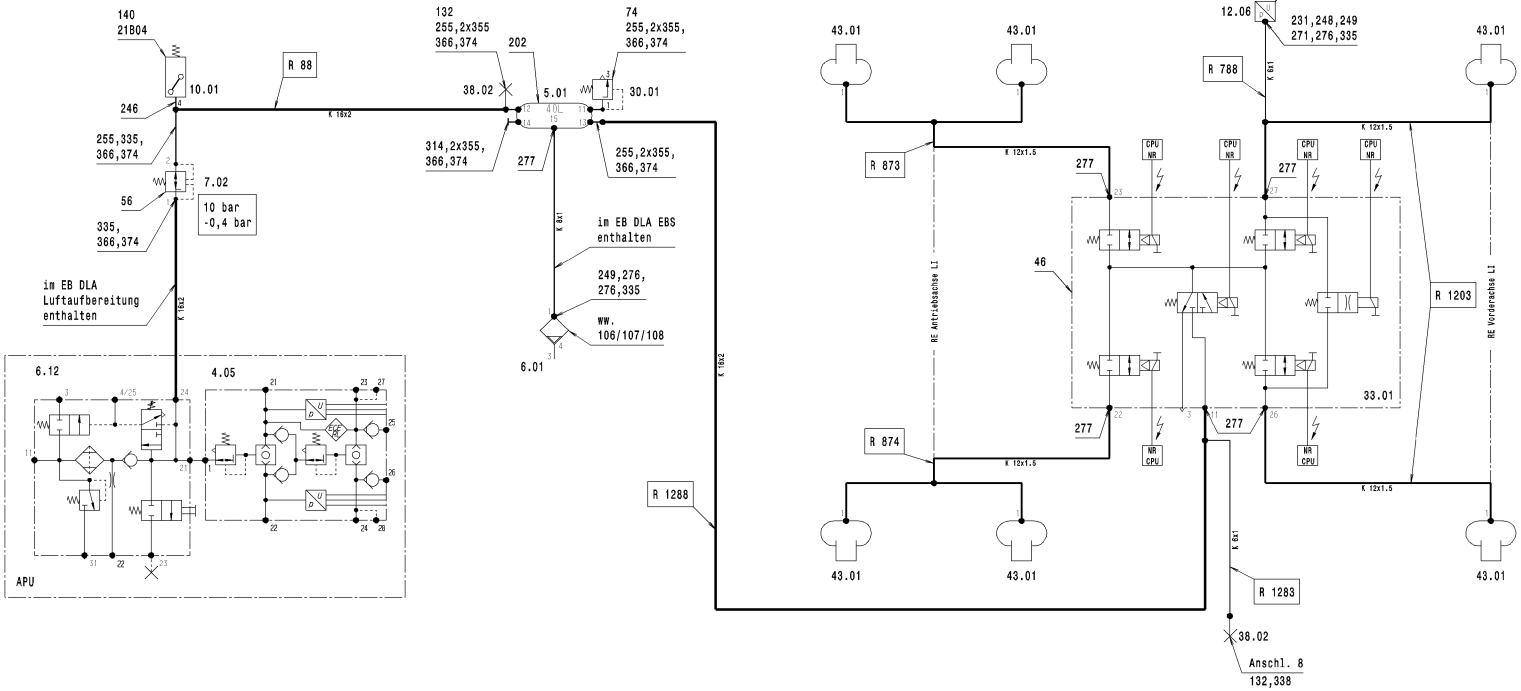

Druckschalter/Drucksensoren

5.1

Nr.140 21B04 = Druckschalter Vorratsdruck ECAS 6,5 bar (De)
Nr.137 21B10 = Sensor fuer Reifeneindruckkompensation

Druckangaben

3

Druckregler: Abschaltdr. 11.5 + 0,3 bar (Anschl. 24) Schaltspanne 1,5 ± 0,25 bar
Sicherheitsventil Oeffnungsdruck 14.5 + 2.5 bar
Warnleuchte im Display 6,5 bar ± 0,2 bar

Vierkreisschutzventil	Oeffnungs-druck	Schliess-druck	Begrenzungsdruck p2 bei p1 von:	Ueberfuell-wert
Kreis 1 und 2 (21/22)	9 - 0,3	≥ 7,0	10± 0,2 (12,3)	≤ 11,8
Kreis 3 und 4 (24/25)	7,5-0,3	≥ 4,5	8,5-0,4 (10,2)	≤ 9,8

Auffuellreihenfolge (Anlage drucklos)

p1 ≥ 7,2 bar und p2 ≥ 3 bar wenn p3 = 1 bar
oder
p2 ≥ 7,2 bar und p1 ≥ 3 bar wenn p3 = 1 bar

Positionsnummern

4

Aggregate-Nr.: siehe A 628 009 00 42 Blatt 1
Rohr-Nr.: siehe A 628 009 00 42 Blatt 2

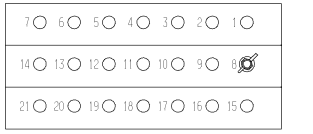

Pruefanschluss in Klappe unter FAP

8 - Schaltdruck Drucktegler

2; 137 war 142	G	002	WA000312/08	Pap./Sem. 08-03-14	siehe KEM / siehe KEM
Aenderungsindex / Planquadrat / Aenderungsbeschreibung / State of revision / grid square / Revision text	CAD	ZGS	Auftrags-Nr. / order no.	Bearb./auth. Datum/date	Pruef./check Datum/date / Norm/stand. Datum/date

Werkstoff (Endzustand) / material (final condition)

Oberfl.sch./surf.prot. DBL			Datum/date	Name/name
Farbe/color		Bearb./auth.	2006-10-10	Semper
Dekor/decoration	MBN 31030	Pruef./check	siehe	KEM
Oberfl.ang./surf.texture	MBN 31007	Norm/stand.	siehe	KEM
Oberflaeche/surface (m²)		Freig./rel.	siehe	KEM

Stammdaten/masterdata: Manuell

	Art/type	Anzahl Merkmale/number of feature		Anzahl/number of VPD-Ident-Nr./no.
DS	0	0	0	0
DZ	0	0		

D-Pflicht/required MBN 10317 | FDOK-Relevanz/relevance MBN 10365 | ESD-Kennzeichen/Code A 0596030

Allg.Toleranzen/gen.tolerances | gesetzl.Merkmal/statutory ftr. | CAD G | ZGS 001 | Auftr.-Nr./order no. WA000428/06 | federfuehrende Abt./resp.dep. LRF

Referenz-Nr./reference no. | Masse/mass (kg) | Benennung/title

Massstab/scale | System/system CATIA V5R16

Toleranzierung/tolerancing DIN 7167

EB DRUCKLUFTANLAGE LUFTFEDERUNG
EB COMPRESSED AIR SYSTEM AIR SUSPENSION

BM: 628.310 LA

EvoBus

© EvoBus
Schutzvermerk DIN ISO 16016 beachten! / Refer to protection notice DIN ISO 16016!

Format/size A1 | Blatt/sheet | Sach-Nr./basic number A 628 321 05 99

Keine Aenderung ohne Zustimmung der federfuehrenden Konstruktion. / Any alterations are subject to the approval of the design department.